ADVERTENCIA

Este artefacto cuenta con un dispositivo de seguridad especial para prevenir accidentes por Monóxido de Carbono [CO].

El piloto analizador de atmósfera apaga el calefactor.

Si esto ocurre,ventilar el ambiente como medida adicional de seguridad.

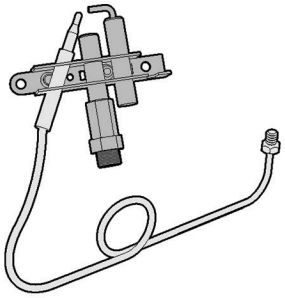

NO INSTALAR EN LOCALES SIN VENTILACIÓN PERMANENTE

La instalación debe efectuarse por un instalador Matriculado, teniendo en cuenta lo establecido en las Disposiciones y Normas mínimas para la ejecución de instalaciones domiciliarias de Gas.

Este calefactor no debe utilizarse en sótanos, cuartos de baño o dormitorios.

Según norma debe instalar 2 rejillas con matricula de aprobacion de ventilación. Una en la parte superior del muro y otra en la parte inferior del mismo dentro de la habitación en la que coloque el calefactor. Obstruirla significa **RIESGOS PARA LA VIDA** para los ocupantes de la vivienda.

LIMPIEZA

Antes de temporada invernal se recomienda:

Limpiar la parte exterior con un paño húmedo.

La parte interior del calefactor, de ser necesario, debe limpiarlo un Instalador Matriculado.

Cerrar la llave de paso como precaución.

REVISAR

Verificar que el tipo de Gas de la instalación coincida con el artefacto a instalar.

DETECCIÓN

En caso de fuga, la alimentacion de gas al artefacto debe cortarse mediante la válvula de corte adyacente al artefacto.

PRUEBA DE FUNCIONAMIENTO

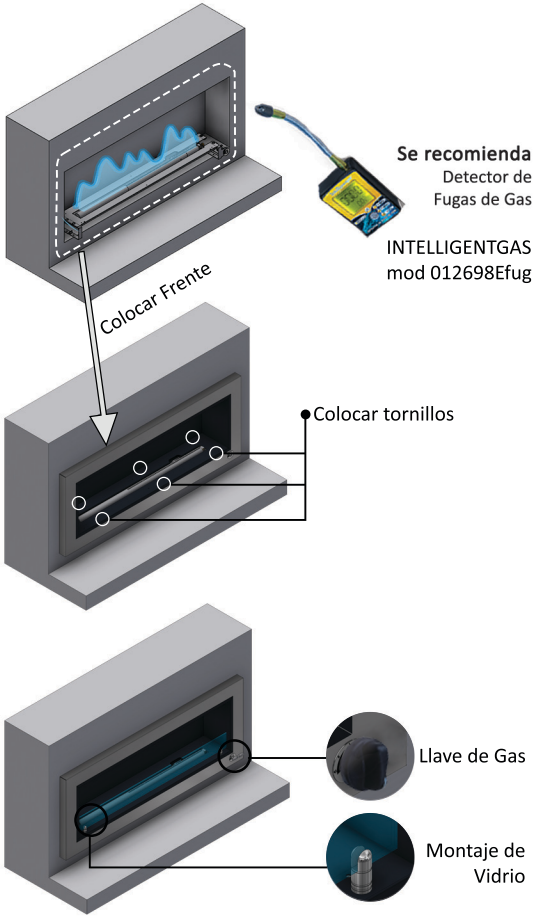

5327

CERTIFICADO DE GARANTIA

6 MESES

El fabricante garantiza al comprador original del calefactor CALDÉN que el mismo no tiene defectos de fabricación.

NO RIGE esta garantía en casos de accidentes, reemplazo y/o revisión de piezas no autorizado, uso indebido, maltrato e instalación por fuera de las normas vigentes y/o realizada por un instalador no matriculado.

El plazo de dos años comprende e incluye el Art. 473 del Código de Comercio y el mismo no es acumulativo en caso de reparaciones o reemplazo de componentes.

Todo el service efectuado por causas que excedan las expresadas en el certificado de garantía serán a cargo del usuario.

El nro de serie y año de fabricación está disponible en la chapa de marcación.

⚠ En todos los casos se deberá presentar obligatoriamente la factura de compra

Datos de la compra	
Modelo:	Local:
Fecha de compra:	N°Factura:

Datos del comprador	
Nombre y Apellido:	Local:
Teléfono:	Dirección:

Servicio Técnico (011) 4647-1950/1960
WhatsApp 11 6223-2619
SIME S.R.L M.T. ALVEAR 4304 Ciudadela C.P B1702 CFZ

CALDÉN CALEFACTORES

MANUAL
INSTALACIÓN-ADVERTENCIAS

CALDÉN CALEFACTORES

PARIS

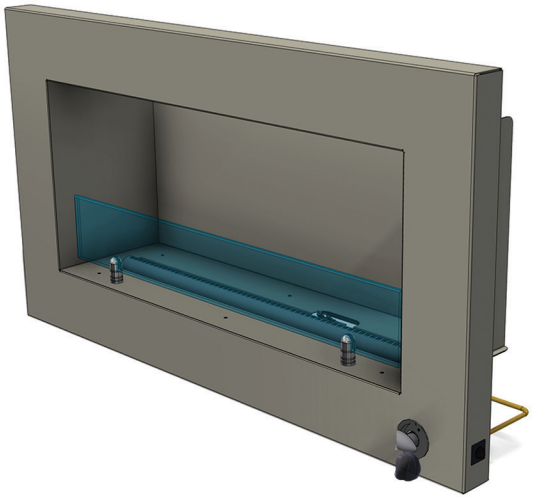

Para ver manuales mas detallados, videos de instalación y si el modelo es Smart escanee el siguiente QR

CalefactoresCaldén

BUREAU VERITAS 1828

ecológico gas

INDUSTRIA ARGENTINA

ESPECIFICACIONES

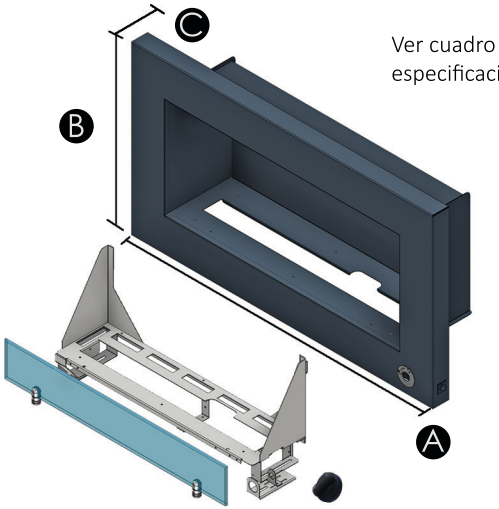

Ver cuadro de especificaciones

MODELO	Paris 90	Paris 140
A	90 Cm	140 Cm
B	50 Cm	55 Cm
C	24 Cm	24 Cm
Peso	9 Kg	13 Kg
Peso con quemador	14 Kg	22 Kg

MODELO	TIPO DE GAS	POTENCIA	APTO PARA
PARIS 90	NATURAL	5421 Kcal/h (6,3Kw)	93 M³
PARIS 90	LICUADO	5419 Kcal/h (6,3 Kw)	93 M³
PARIS 140	NATURAL	6844 Kcal/h (8,0 Kw)	118 M³
PARIS 140	LICUADO	6781 Kcal/h (7,9Kw)	118 M³

PARIS 90 -- MATRICULA -- BVG 3625/16
PARIS 140 -- MATRICULA -- BVG 3625/17

PACKAGING CONTENIDO

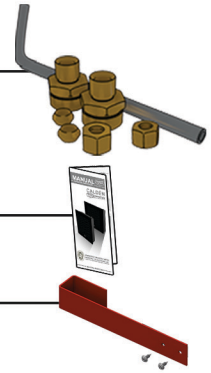

KIT DE INSTALACIÓN
2 Tuercas
2 Virola
1 Reducción ½" a ¼"

MANUAL
Instalacion

SOPORTE
2 Galibos
4 Tornilos

MEDIDAS PARA INSTALACIÓN

VISTA SUPERIOR
Soporte quemador instalado

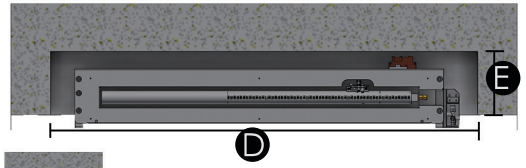

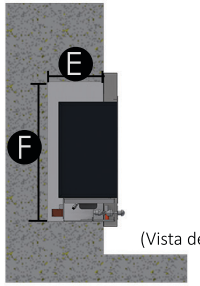

(Vista de costado)

Medidas	Paris 90 Min / Max	Paris 140 Min / Max
D	80cm / 88cm	129cm / 136cm
E	20cm / 100cm	20cm / 100cm
F	40cm / 47cm	45cm / 50cm

- Quitar film protector una vez finalizada la instalación
- Cerrar llave primaria de Gas
- Amurar en la base del vano (Plano en QR)
- Comprobar el funcionamiento y que no haya pérdidas de gas
- Montar chapisteria con tornillos tipo Torx T15
- Colocar manija de gas y vidrio.

ESCANEAR QR

Utilice su celular para escanear el código QR y obtener el plano de instalación en PDF con las medidas del vano.

O ingrese al sitio web:
https://www.calefactorescalden.com.ar/ en la seccion Gas --> Paris --> Plano de instalación

Puede ver el video del uso de la perilla ingresando a:
https://www.calefactorescalden.com.ar/ en la seccion Gas --> Paris --> Video

SECUENCIA DE ENCENDIDO

A - ABRIR

la llave de paso para permitir la alimentación de gas al calefactor.

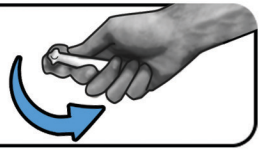

B - POSICIONAR

la perilla en la posición de piloto y presionar.

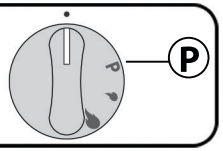

C - PULSAR

el botón (⚡) manteniendo presionada la perilla hasta que se encienda el piloto.

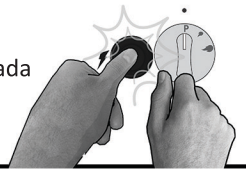

D - MANTENER

presionada la perilla durante 15 segundos. De apagarse el piloto, reiniciar el paso C.

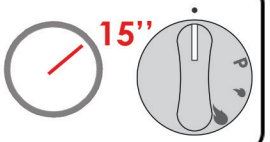

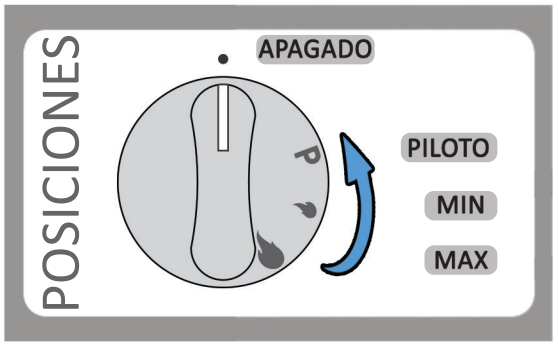

PRECAUCIÓN

NO CUBRIR

En ningún caso acerque al calefactor objetos que obstruyan la salida de aire.
Puede producir daño en el aparato y/o incendios por sobrecalentamiento

Mantener espacio libre de 20cm alrededor del calefactor

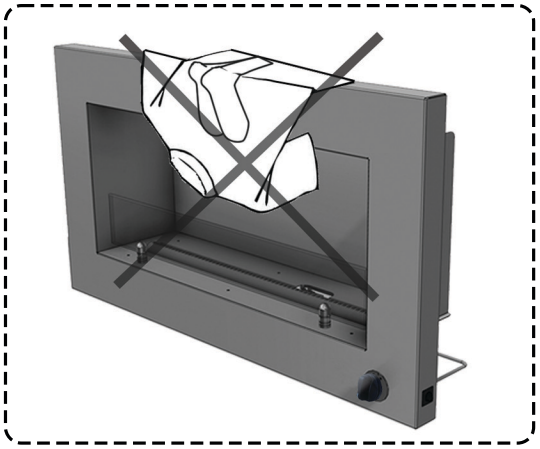

Para evitar sobrecalentamiento de los elementos que rodean la calefactor utilizar materiales noinflamables para la construcción del suelo, los muros o de los estantes proóximos al artefacto.

ENCENDIDO ELÉCTRICO

Abrir el dispositivo piezoeléctrico, remover la batería existente en caso de cambio, o colocar una nueva.

La batería debe ser tipo AA